HAND SHOWER

Z10LC(HM) ฝักบัวพร้อมสาย 1 ฟังก์ชั่น
Z10LC(HM) 1 FN. HAND SHOWER SET

จุดขาย

1. ผลิตจากพลาสติก ABS คุณภาพดี ชุบนิกเกิล-โครเมี่ยม
2. ประหยัดน้ำมากกว่า โดยใช้น้ำน้อยกว่า 5 ลิตร/ 1 บาร์
3. เทคโนโลยี OXI-PLUS ที่นำเอาอากาศเข้าไปผสมกับน้ำ ทำให้ได้สายน้ำที่นุ่มมากยิ่งขึ้น
4. หน้าฝักบัวมีขนาดกว้างถึง 105 มม. ทำให้การอาบน้ำทั่วถึง

ลักษณะสินค้า

- ชิ้น/กล่อง : 10
- น้ำหนักชิ้นงานรวมกล่องใน (Kg) : 0.7
- น้ำหนักชิ้นงานรวมกล่องนอก (Kg) : 6.5

แนะนำวิธีการใช้งาน

ใช้ร่วมกับวาล์วเปิด-ปิดน้ำ สำหรับฝักบัวหรือก๊อกผสมยืนอาบ/ลงอ่างอาบน้ำ

OXI PLUS+

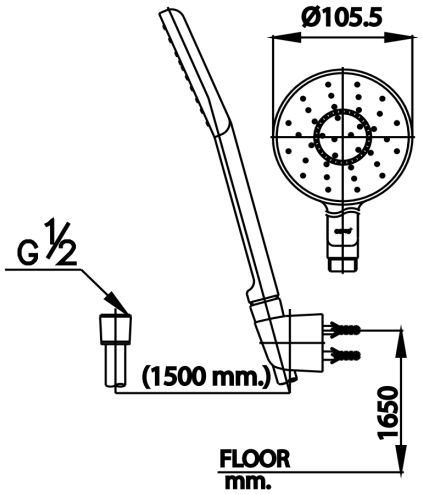

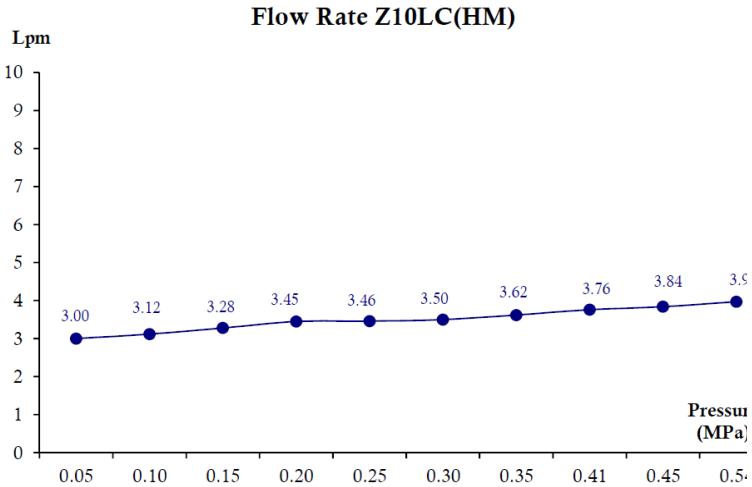

Siam Sanitary Ware Co.,Ltd. / Siam Sanitary Fittings Co.,Ltd.
36/11 Viphavadee Rangsit Rd, Sanam Bin, Donmuang, Bangkok 10210. Thailand
Tel : + 66 (0) 2973-5040-54
Fax : + 66 (0) 2973-3470
www.cotto.co.th
Export Department
Tel : + 66 (0) 2973-5040-54
Fax : + 66 (0) 2973-3472
Center (Donmuang ,Bangkok) : +66 (0) 2521-7777

The company reserves the right to change any of the details in the document without prior notice